Si amas la naturaleza, una Subaru Híbrida 4x4 **ES TU ELECCIÓN NATURAL**

SUBARU FORESTER HYBRID e-BOXER

Con la potencia combinada de la gasolina y la electricidad del nuevo motor ecológico **e-BOXER**, sumada a su transmisión All Wheel Drive y las opciones de conducción X-Mode ahorras combustible y reduces emisiones contaminantes, convirtiendo cada uno de tus paseos en una experiencia más segura, divertida y respetuosa con el medioambiente.

Descubre la cabina y el compartimento de carga más versátiles hasta el momento, y goza de las ventajas de la etiqueta ECO gracias a la tecnología híbrida **SUBARU**

1. Rieles de techo.
2. Faros combinados LED traseros.
3. Rines de aluminio de 18 pulgadas. (225/55R18)
4. Faros delanteros LED con nivelador automático.
5. Luces delanteras antiniebla LED.

SUBARU FORESTER HYBRID e-BOXER

TE AYUDA A CUIDAR LO QUE TANTO AMAS.

Abrazas árboles, contemplas amaneceres y sueñas con aventureros, adoras el sentimiento de libertad cuando estás al aire libre.

X-MODE y CDP
(control de descenso de pendientes)

Sistema multifunción que garantiza máxima tracción en las situaciones más comprometidas. **Actúa en cada llanta de forma independiente** para superar, caminos embarrados, baches profundos y pasos difíciles. **Las características offroad se potencian** con esta tecnología.

*Fotografía de referencia; especificaciones pueden variar según versión.

Un área de carga ampliada, con portón trasero automático fácil de usar y una luz de carga, son solo algunas de las cosas que hacen del nuevo Forester aún más cómodo y versátil. Diseñado para los estilos de vida más activos, el Forester está preparado para ayudarte a realizar lo que te encanta y disfrutar más de cada aventura.

Interior y exterior completamente redisefiados; que alcanzan nuevos niveles de comodidad, seguridad y versatilidad para acompañarte en todas tus actividades diarias y animarte a emprender otras nuevas.

1. Apple CarPlay* y Android Auto.
2. Pantalla multifunción de 6.3".
3. Monitor indicador de 4.2".
4. Monitor de vista lateral.
5. Cámara de visión delantera y trasera.
6. Sistema de audio premium con altavoces Harman/Kardon*

*Válido de acuerdo con los alcances informados por **Disponible en la versión 2.0 Hybrid CVT.**

Diseñado pensando en la funcionalidad avanzada y la facilidad de uso, el **nuevo Forester** te ofrece las funciones de información y entretenimiento más novedosas con controles intuitivos. Combinado con los cómodos asientos delanteros que favorecen una posición natural para conducir, **te sentirás como en casa, no importará lo lejos que estés.**

COMODIDAD PARA TODOS

*Válido de acuerdo con los alcances informados por **El Hybrid CVT.**

e-BOXER

El nuevo sistema con unidad eléctrica de **Subaru**

La tecnología **e-BOXER** de Subaru optimiza la potencia entre el motor de inyección directa de 2.0 litros y la unidad eléctrica para responder adecuadamente a las diferentes condiciones de la conducción. Combinado con la **transmisión Lineartronic** y la disposición longitudinal del motor y de la batería a lo largo de la línea central del vehículo, el resultado es **seguro y potente** garantizando desplazamientos cómodos en diversas situaciones.

Tracción total simétrica a las cuatro ruedas (SAWD)

La Tracción Total Simétrica (SAWD) de Subaru distribuye la potencia a todas las ruedas para conseguir una mayor tracción y un mejor comportamiento en carretera. Gracias a un plano horizontal simétrico, este sistema tiene un centro de gravedad perfectamente equilibrado, diseñado para una conducción más estable y segura

Pura emoción por carretera. **Absoluta seguridad Off-road.**

La aceleración de los vehículos con tecnología e-BOXER de Subaru es igual a la de los vehículos de gasolina de categoría superior, y ofrece un excelente rendimiento por carretera y absoluta seguridad al circular por caminos difíciles, deslizantes o embarrados. Todo gracias al motor eléctrico que mejora las subidas off-road del vehículo, facilitando el funcionamiento del **X-MODE**, para afrontar cualquier tipo de situación con total confianza.

Cómoda conducción por ciudad

El motor eléctrico compacto y de alto rendimiento proporciona una aceleración inmediata y rápida tanto al circular a velocidad de crucero como al reducir la velocidad, eliminando las incomodidades y el estrés propios de la conducción por ciudad, especialmente en retenciones de tráfico.

Indicador del sistema de asistencia al motor

Arranque, conducción a velocidad baja:
Modo Eléctrico

Conducción a velocidad media:
Modo Asistencia al motor

Conducción a velocidad alta:
Modo Normal

Desaceleración:
Modo Regeneración

*Fotografía de referencia; especificaciones pueden variar según versión.

Seguridad integral Subaru

Con las innovaciones más recientes en sistemas de protección/prevención de colisiones y tecnologías exclusivas como el Sistema de Visión Frontal y la Tracción Total Simétrica a las cuatro ruedas, Subaru continúa enfocándose para mejorar la seguridad integral para crear un futuro sin accidentes.

1. Bastidor de refuerzo en forma de anillo.
2. Disposición protectora del habitáculo.
3. 7 Airbags (SRS).
4. Visibilidad en todas las direcciones.
5. Sistema de detección de vehículo trasero Subaru (SRVD).
6. Faros delanteros adaptativos (SRH) con tecnología LED
7. Sistema de frenada de emergencia marcha atrás (BVAP)*
8. Asistente de luces de carretera (HBA)*
9. Sistema de control dinámico del vehículo + Vectorización de par activo.
10. Freno de estacionamiento eléctrico
11. Prevención de situaciones de peligro.

EyeSight
Driver Assist Technology

Sistema integral que monitorea por cámaras y reacciona preventivamente: genera alertas, ajusta la velocidad, corrige el rumbo, e incluso frena el auto totalmente ante situaciones críticas.

Driver Assist – Asistencia al conductor

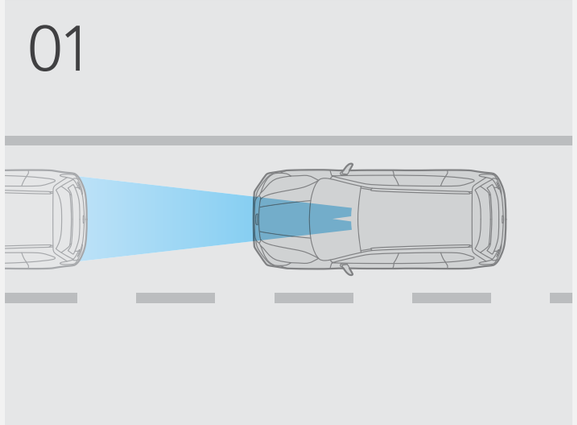

Control de crucero y de crucero adaptativo

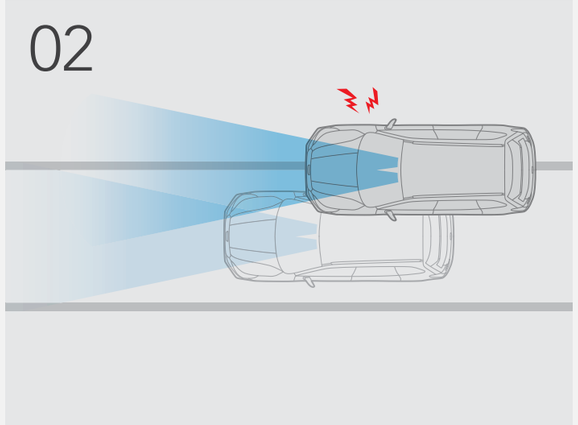

Aviso de distracción y salida de carril

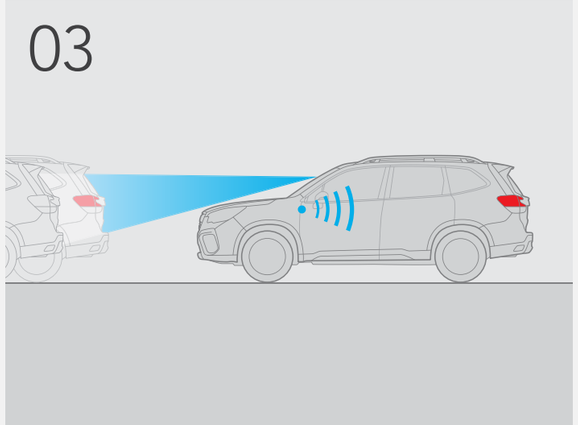

Función de aviso de avance del coche delantero

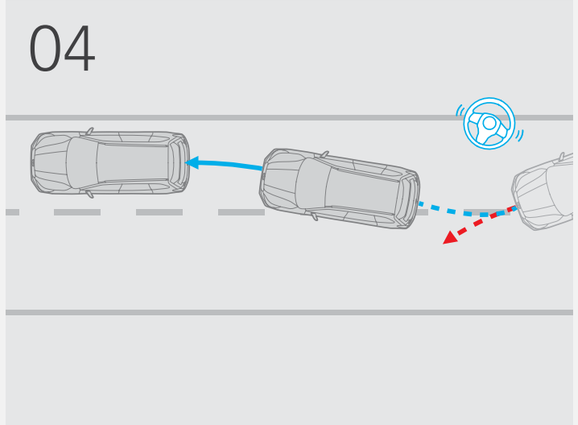

Función de aviso de salida del carril / Función de permanencia en el carril

Prevención de accidentes.

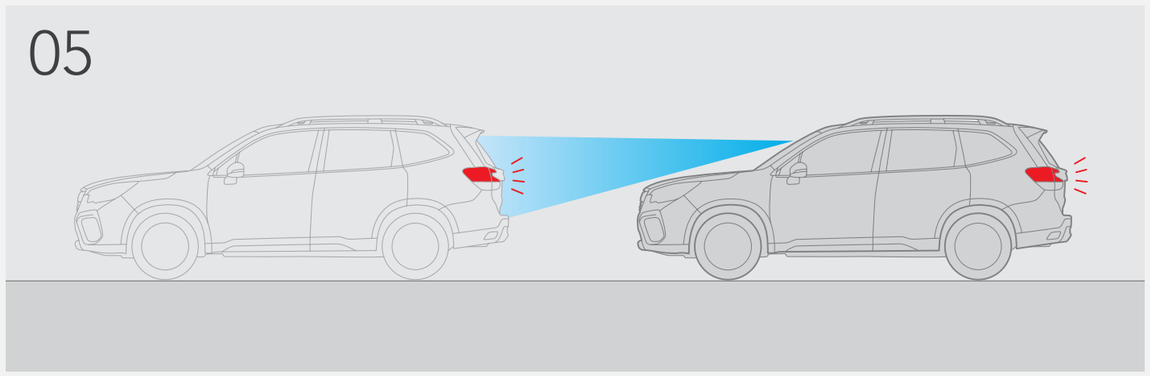

Función de frenada pre-colisión

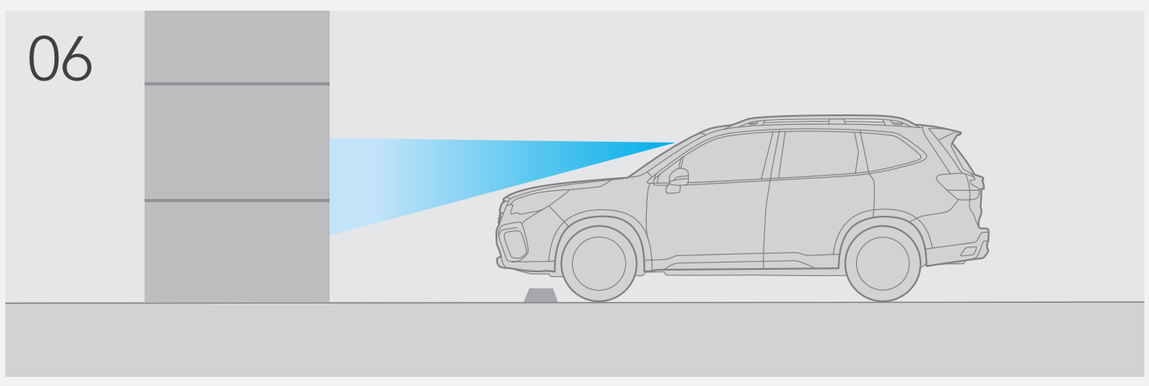

Función de control del acelerador

*imágenes de referencias especificaciones pueden variar según versión

¿CUÁL ES TU COLOR?

SUBARU
FORESTER
HYBRID
e-BOXER

Autumn Green Metallic

COLOR EXCLUSIVO DE LANZAMIENTO

¿Porqué una SUBARU HYBRID?

MADE IN JAPAN

100% **JAPONESA**
100% **ADN DE LA MARCA**

#SubaruMarcaJaponesa
GARANTÍA 6 SEIS AÑOS TREN MOTRIZ
Comprende: Caja, Motor y Transmisión.
ó 200.000 Km(1)
Lo que primero ocurra
(1)Aplican términos y condiciones. Ver más en www.subarucolombia.com

Primer Motor **e-boxer** en el mundo

Equipamiento **Tope de Gama**

Mejor relación **Precio - Producto**

ABC123

No tienen **Pico y Placa**
*Aplica para Bogotá y Cali

Confortables y eficientes

Tasas **Preferenciales**

Menor emisión de gases contaminantes

Beneficios Tributarios

Menor contaminación Auditiva

Respaldo
Inchcape

MOTOR DE COMBUSTIÓN

Motor E-Boxer	Horizontalmente opuesto, a gasolina de 4 tiempos y 4 cilindros
Diámetro y carrera	84,0 × 90,0
Cilindrada	1995
Sistema de combustible	Inyección directa de gasolina
Capacidad del tanque de combustible	48 Litros (Galones)
Potencia máxima kW (HP) / rpm	110 (147,5) / 6.000
Torque máximo Nm (kgfm) / rpm	196 (20,0) / 4.000
Velocidad máxima	188 Km/H
Aceleración (0-100 km/h)	11,8 seg

MOTOR ELÉCTRICO DE ASISTENCIA

Motor Eléctrico	Motor síncrono (AC) de imán permanente
Potencia máxima kW (HP) / rpm	12, 3 (16)
Torque máximo Nm (kgfm) / rpm	66 (6,7)
Bateria	Batería de iones de Litio
Potencia máxima de la Bateria	13,5 Kw
Voltaje	118,4 V
Capacidad nominal	4,8 Ah

CHASIS

Dirección	Tipo de asistencia eléctrica en el piñon
Suspensión Delantera	Con tirantes MacPherson
Suspensión Trasera	Con doble brazo oscilante
Frenos	De disco ventilados adelante y atrás
Llantas	225/55R18, 18×7"J

DIMENSIONES

Longitud total mm	4625
Ancho total mm	1815
Altura total mm	1730
Distancia entre ejes mm	2670
Distancia mínima al suelo mm	220
Capacidad de asientos	5

EXTERIOR

- Luces delanteras de LED con nivelador automático
- Luces delanteras sensibles a la dirección (SRH)
- Faros delanteros con función de encendido/Apagado automático.
- Exploradoras tipo LED
- Espejos abatibles electricamente
- Encendido automático de limpiaparabrisas y sensor de lluvia
- Rines bitono de aleación de aluminio de 18"
- Rieles de techo

SEGURIDAD

- Airbags delanteros
- Airbags laterales
- Airbags de cortina
- Airbag de rodilla (Conductor)
- Sistema de asistencia a la conducción Eyesight
- Frenado Previo a la Colisión
- Gestión del Acelerador Previo a la Colisión
- Aviso de arranque del Vehículo Precedente
- Velocidad Crucero Adaptativo
- Aviso de Salida Involuntaria y Vaivén en el Carril
- Detección trasera de vehículos Subaru (SRVD)
- Alerta de Tráfico Trasero Cruzado (RCTA)
- Detección de Punto Ciego (BSD)
- Frenado automático de marcha Atrás (RAB)
- Sistema de Monitorización de Conductor (DMS)

TRANSMISION

Transmisión	Sistema SAWD de Distribución de Torque Activo
Relación de caja – Posición D	3,601 – 0,513
Relación de caja – Primera	3.552
Relación de caja – Segunda	1.892
Relación de caja – Tercera	1.474
Relación de caja – Cuarta	1.228
Relación de caja – Quinta	1.024
Relación de caja – Sexta	0.852
Relación de caja – Séptima	0.682
Relación de caja – Marcha atrás	3.689

INTERIOR

- Timón de dirección tapizado en cuero
- Palanca de cambios tapizado en cuero
- Asiento del conductor con comando eléctrico de 8 posiciones
- Asiento del pasajero con comando eléctrico de 8 posiciones
- Asientos traseros abatibles con división 60/40
- Asientos traseros reclinables
- Asientos traseros abatibles y reclinables de solo un toque
- Acceso y Encendido del Motor Sin Llave
- Kit de Reparación de Neumáticos
- 3 Tomas de corriente de 12 V
- Compuerta Baúl electrico
- Sistema de climatizador automático Bi-Zona
- Climatizador con reconocimiento de voz
- Sistema de ventilación trasera
- Espejos laterales con calefacción

PERFORMANCE

- SI-DRIVE (SUBARU Intelligent Drive)
- X-MODE
- Control de Descenso en Pendientes
- Retención Automática del Vehículo (AVH)
- Vectorización Activa de Torque
- Freno de Estacionamiento Electrónico
- Sistema de Control Electrónico de Estabilidad (VDC)
- Remolque con Sistema de Control Electrónico de Estabilidad

INFOTAINMENT

- Pantalla central LCD a Todo Color de 4,2"
- Pantalla LCD Multifunción de 6,3"
- Pantalla touch de 8" con Android Auto y Apple Carplay
- Sistema de reconocimiento facil con memoria de asientos y espejos
- Timón regulación vertical y ajuste telescópico
- Controles del sistema de sonido en el timón
- Selector de cambios en el timón "Paddle Shift"
- Control crucero adaptativo
- Sistema de reconocimiento de voz
- Bluetooth®*8 transmisión de audio y conectividad telefónica manos libres
- 4 Puertos USB y 1 entrada auxiliar de audio
- Cámara de visión delantera
- Cámara de visión trasera
- Pedales de aluminio

COMPARATIVO

EXTERIOR	Forester 2.0i Híbrida Prime	Forester 2.0i Híbrida Elite
Sunroof	-	■

INTERIOR	Forester 2.0i Híbrida Prime	Forester 2.0i Híbrida Elite
Tapicería en cuero en Black y Black and Brown	-	■

INFOTAIMENT	Forester 2.0i Híbrida Prime	Forester 2.0i Híbrida Elite
Sistema de audio premium con altavoces Harman/Kardon	-	■
6 Parlantes	■	-